TB04087

メガブロック

MEGA BLOKS

BASICSTANDARD 1300

ベーシックスタンダード1300

サンダーバード3号&アラン・トレイシー

取扱説明書

®and © 1964, 1999 and 2003 ITC Entertainment Group Limited.
Thunderbirds is a Gerry Anderson Production.
Licensed by Carlton International Media Limited.

組み立てるときの注意

●必ず説明書を読んでから始めましょう。
●組み立てがあります。保護者の方と一緒に遊んでください。
●可動部、取り付け部を無理な方向に向かって強く引っ張ったり、曲げたりしないでください。
●部品はきれいに切り取りましょう。切り取った後のクズは捨ててください。
●この説明書を必ずなくさないように保存してください。
●濃い色で表示されたブロックを組み立てます。
組み立て済みのブロックは薄い色で表示されます。

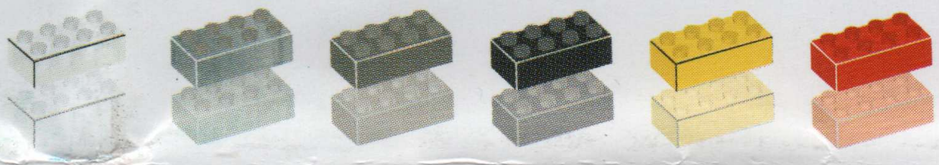

セット内容

4コ M1113F

3コ M1320N

1コ M09593JG

1コ M09023W

4コ M1142N

2コ M1154N

2コ M1153F

3コ AM02215JN

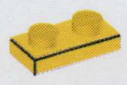
2コ M09393JN

1コ AS040872

1コ AM03465A1

1コ AM03466JG

1コ AM03464A1

3コ AM03467A1

1コ S1158F

1コ M9450F

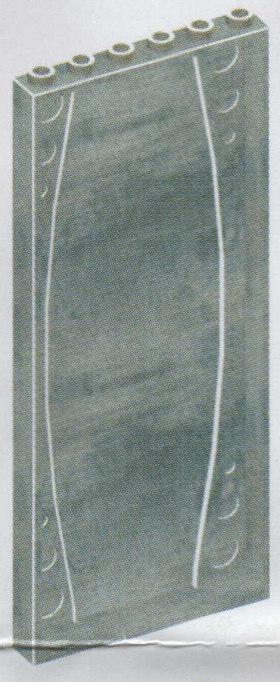
2コ AM02454N

●ジオラマブロック……1セット

※人形の頭は小さな部品です。
口の中には絶対に入れないでください。
窒息などの危険がありますので注意してください。

手首、腕、足、
首が可動します。

1体 AS040873

●アラン・トレイシー……1体

サンダーバード3号の組み立て例

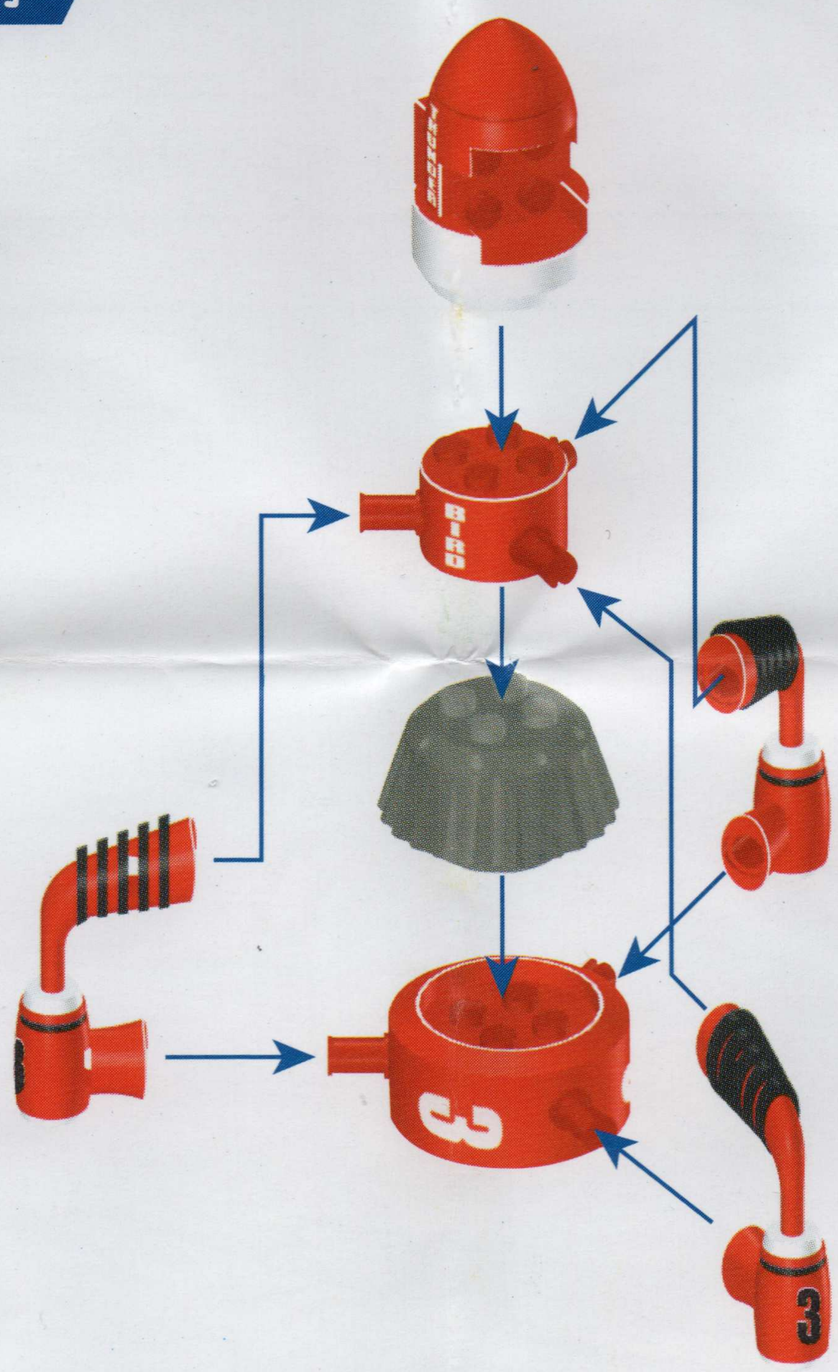

※写真・イラストと商品とは多少異なる場合があります。

ジオラマの組み立て例

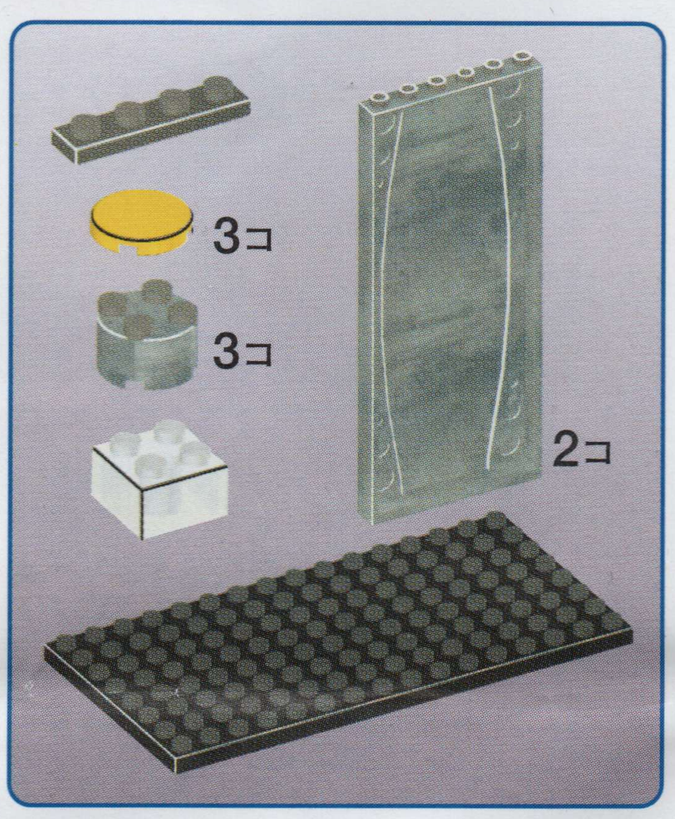

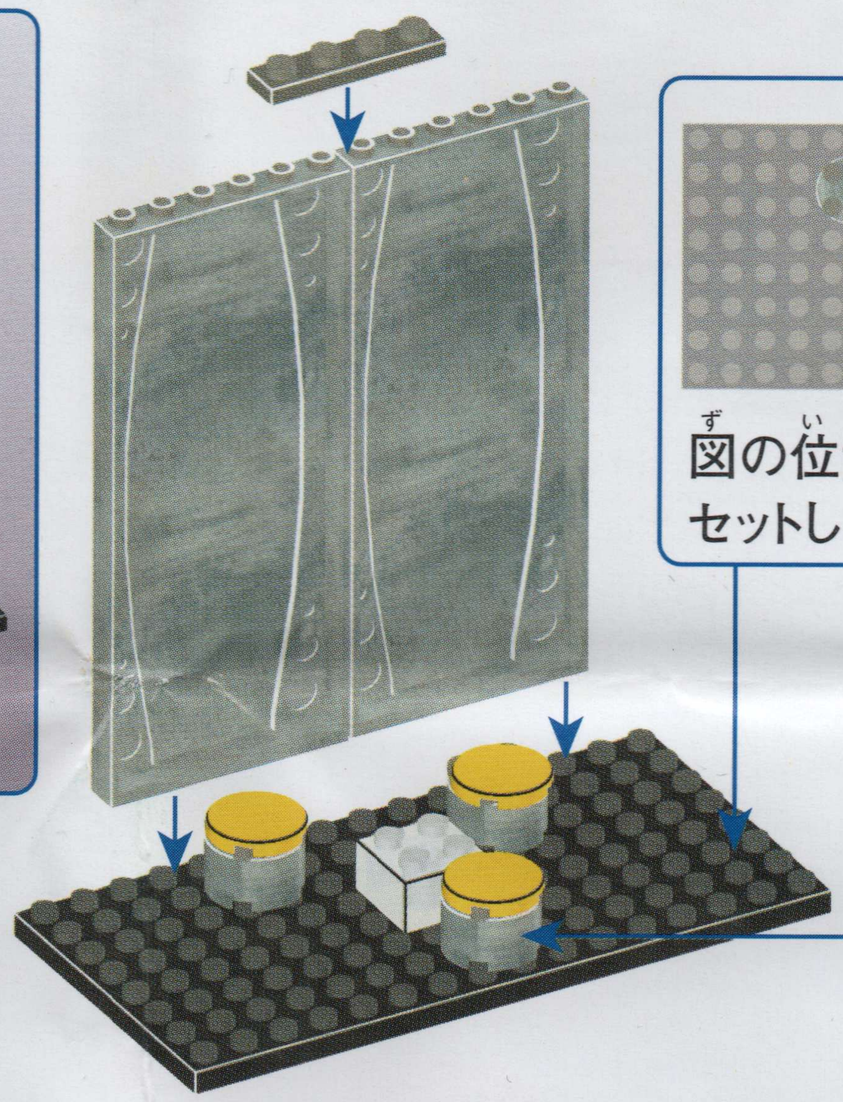

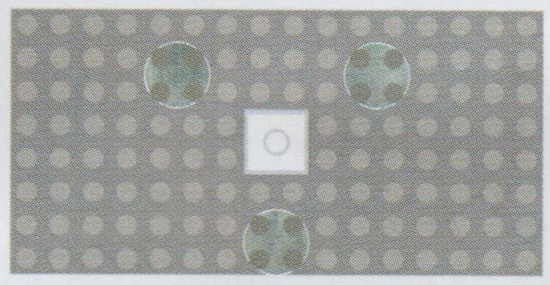

図の位置に合わせてセットします。

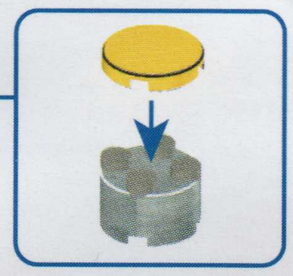

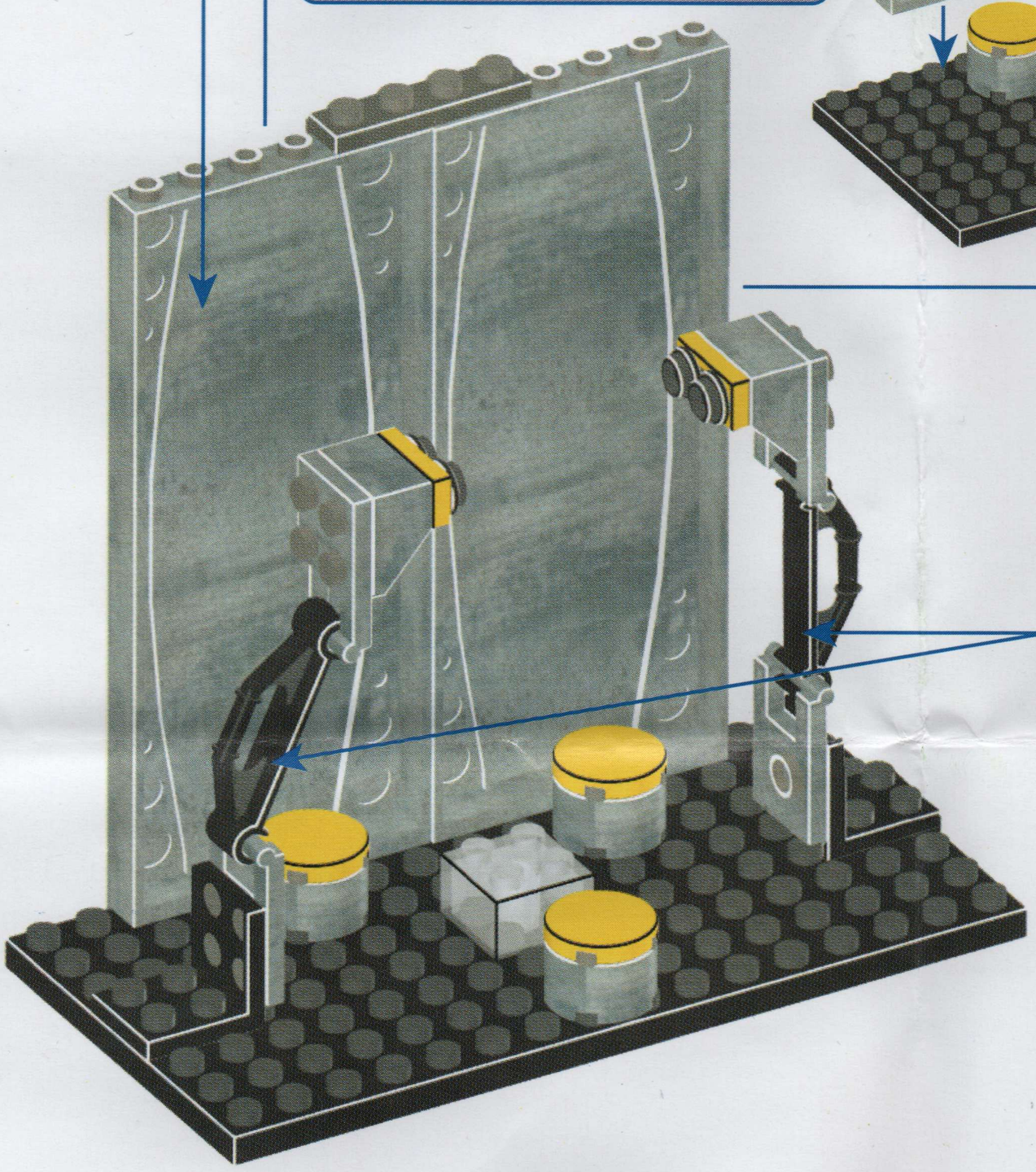

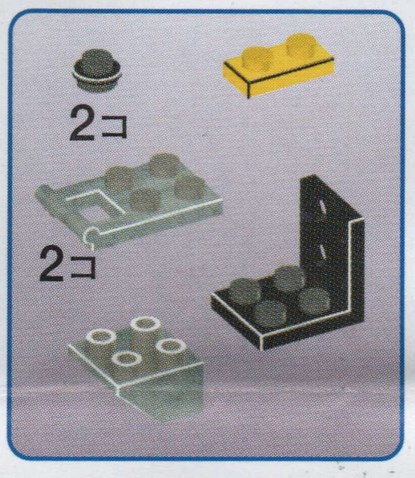

※ランナーから部品を切り取ります。

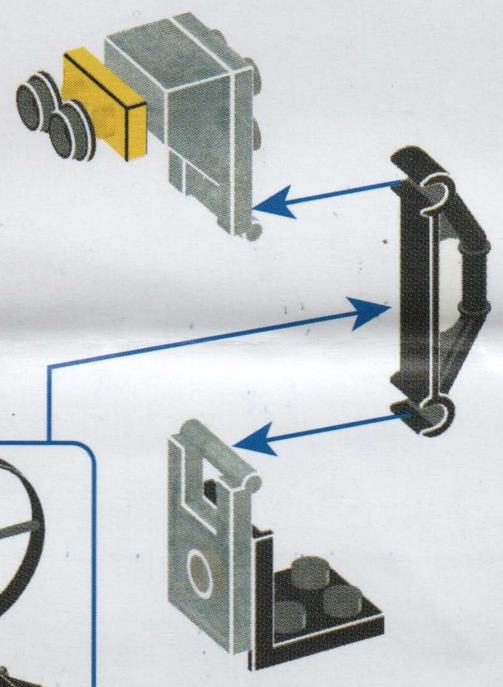

2セット作ります。

アクションの遊び方

タワーを傾けることができます。

サンダーバード3号を発射台にセットできます。

お好きな場所に人形を飾ることができます。

お詫び

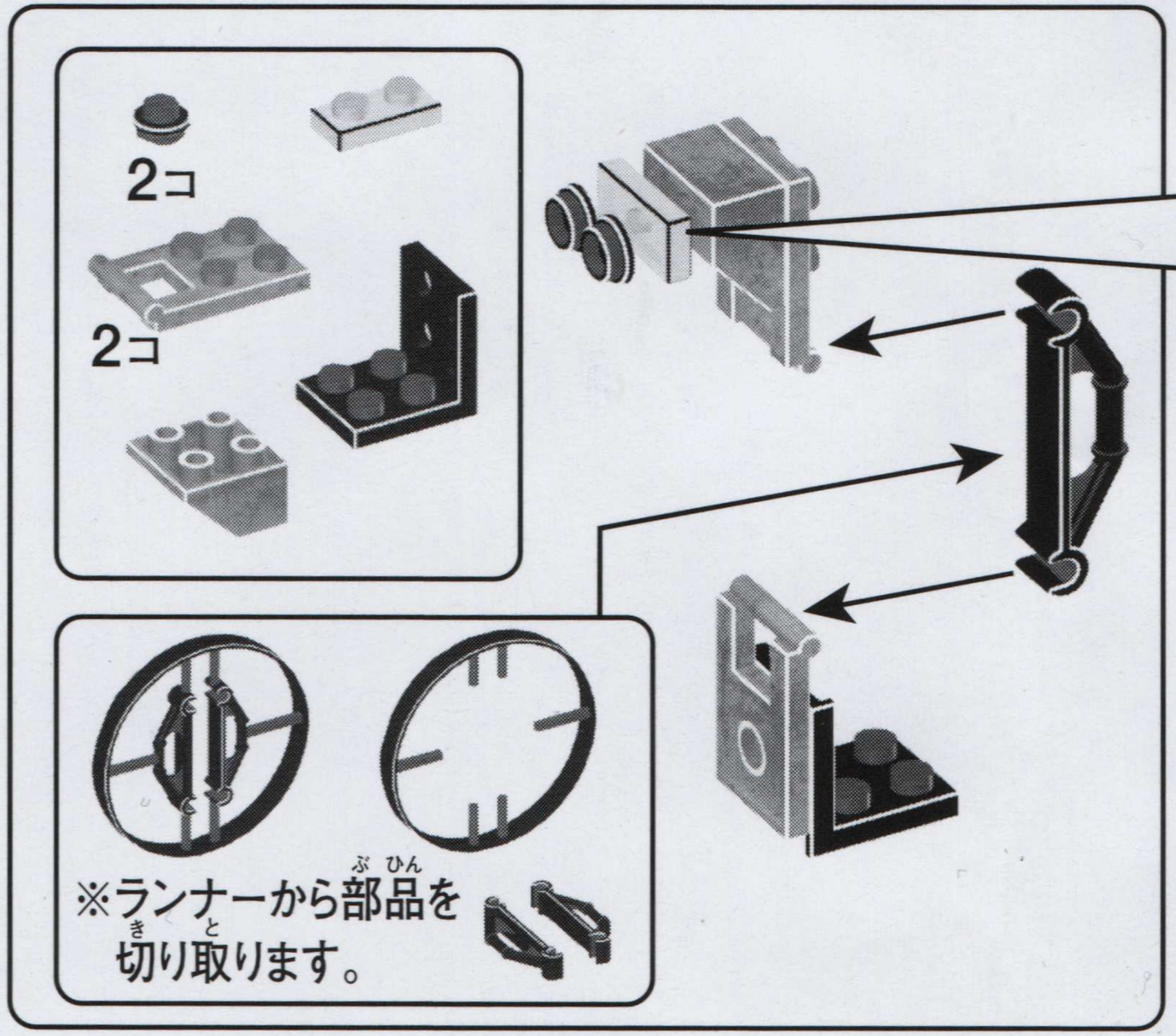

向きに注意

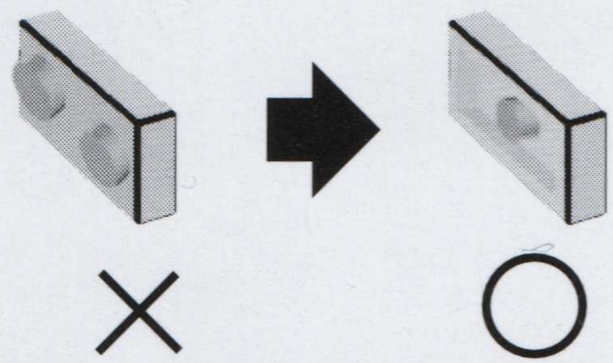

取扱説明書に間違いがございました。
上の図を参考に、向きに注意して組み立てて下さい。